Información de producto

KWB CLASSICFIRE Y KWB COMBIFIRE

Calefacción de leña y pellets

¡Damos energía para la vida!

Opcionalmente disponible con MODULO DE PELLETS

KWB Classicfire KWB Combifire

Calefacción de leña y pellets 18–38 kW

Calefacción clásica y confortable

clean EFFICIENCY
Tecnología de combustión

Asociación valiosa

Somos fabricantes de soluciones de calefacción de primer nivel - para esto utilizamos energía de recursos renovables. Mas de 2.000 instaladores y mas de 70.000 clientes ya han puesto su confianza en nosotros al decidirse a favor de una asociación con KWB.

Este „activo valioso" es también un componente integral de la filosofía de nuestra compañía y la base de nuestras relaciones de negocios. Adicionalmente, en KWB nos enfocamos en la apreciación, confiabilidad y una gran responsabilidad por nuestro medio ambiente y las futuras generaciones.

Damos energía para la vida!

Calidad Premium "Hecho en Austria"

Representada internacionalmente

Numerosos premios por el servicio al cliente ‹de la fábrica›

Mas de 70.000 clientes satisfechos

Algunos troncos de leña por delante

De madera a calor

Su sitema de calefacción a leña KWB puede ser convenientemente cargado en la manera tradicional introduciendo troncos de 1/2-metro o 1/3-metro a lo ancho. La camara de llenado de 185 litros de la CF2 asegura amplios intervalos de rellenado; para un volumen de almacenamiento mas bajo, seleccione la CF1.5 con 150 litros de capacidad.

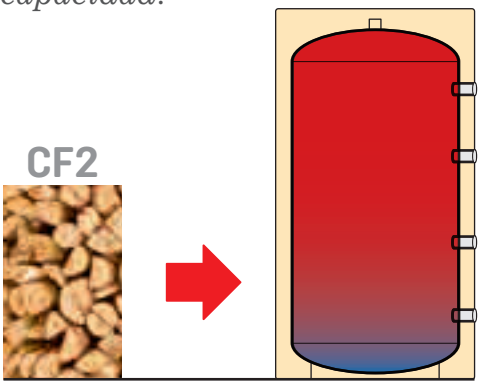

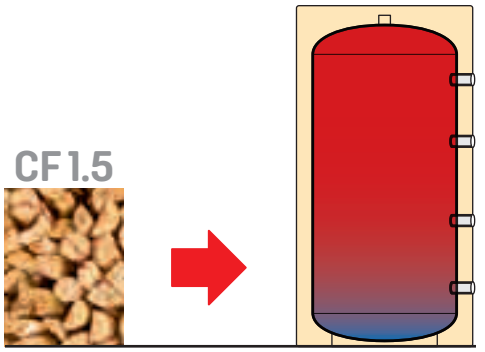

Un llenado = Un día de calor

Grán camara de llenado

Un llenado provee calor para un día completo en un hogar promedio

Todelt betjening

Enkel og fleksibel regulering

Mobil fjernadgang til dit varmesystem: Altid og overalt.

KWB Comfort 4 giver mulighed for en skræddersyet og omkostningsoptimeret varmeforsyning samt en komfortabel drift af dit varmeanlæg. Med todelt betjening takket være gennemtestet drejehjul og display med touchskærm.

Den gratis KWB Comfort online-platform giver også mulighed for betjening på afstand!

Uafhængigt af slutenheden eller operativsystemet kan du **altidfå** adgang til din varmeregulering **alle steder fra**. I onlineshoppen står der yderligere pakker til rådighed, hvis du ønsker yderligere funktioner og dataregistrering.

Fácil de utilizar

Para una calefacción clásica

Ideal para los clientes que quieren combinar una calefacción clásica con el confort del mundo moderno: la calefacción de leña KWB Classicfire suministra calor rápidamente gracias a la válvula de carga rápida y a las funciones de encendido y de limpieza del intercambiador de calor. El contenedor de ceniza se coloca directamente debajo de la puerta de calefacción y permite vaciar las cenizas de la forma más limpia posible.

KWB Classicfire

Calefacción clásica y cómoda

La **calefacción de leña KWB Classicfire** *aúna una calefacción de leña clásica con el confort del mundo moderno. Gracias a su rango de potencia de 18–38 kW, la KWB Classicfire es la calefacción ideal para viviendas unifamiliares y plurifamiliares, así como para explotaciones agrícolas. El combustor de leña KWB está equipado de serie con una brida para pellets que permite convertir la unidad fácilmente en una caldera combinada en cualquier momento.*

A++ con regulación

Máximo calor en cualquier momento

Las horas de encendido se pueden personalizar para asegurarse de que pueda disfrutar de un máximo calor cuando se levante o llegue a casa.

Calefacción flexible

La brida para pellets permite convertir la unidad fácilmente en una caldera combinada.

Combustión limpia

gracias a la sonda lambda de banda ancha

Menor consumo de combustible

gracias al ventilador de tiro de succión con regulación de velocidad, que permite una adaptación modulada de la potencia

Transferencia térmica eficiente

gracias a un intercambiador de calor vertical de haz de tubos con turbuladores de gran eficacia

Encendido cómodo

gracias al encendido automático opcional con horas de encendido ajustables

Consulte más información sobre la tecnología de combustión en
www.youtube.com/biomasseheizungen

Control sencillo y flexible

gracias al control KWB Comfort 4 con ruedecilla y pantalla táctil, que también permite un control a distancia.

Suministro rápido de calor

gracias a la válvula de carga rápida. Los circuitos de calefacción, y por extensión las habitaciones, se calientan más rápido.

Bajas emisiones

gracias a la cámara de combustión de turbulencias de alta temperatura con separación de cenizas volátiles

Manejo dual

El control KWB Comfort 4 puede manejarse de manera flexible, también a distancia, con dos opciones igual de reconocidas: una ruedecilla y una pantalla táctil.

Más confort

Los elementos de valor añadido, como el encendido automático, la limpieza automática del intercambiador de calor o el contenedor de ceniza incrementan todavía más el confort.

La singularidad marca la diferencia

Combinación óptima

La calefacción de leña KWB Classicfire está equipada con una brida para pellets en el lado izquierdo. De esta manera, la caldera de combustor de madera se puede convertir fácilmente en una caldera combinada. Y también después de muchos años.

Combinación óptima
de los sistemas de combustión con un intercambiador de calor común.

Funcionamiento sencillo

Cambio automático

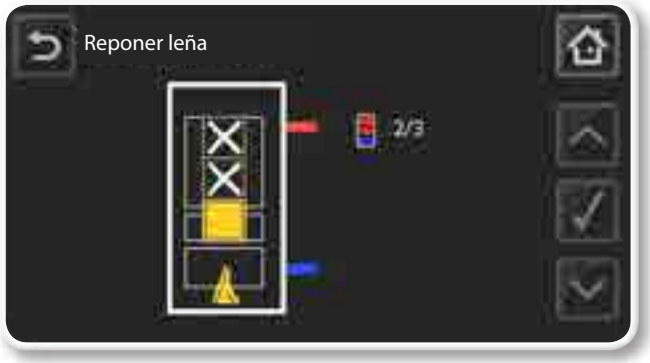

Ahorro de combustible y de dinero

¡El práctico **indicador de rellenado** del KWB Comfort 4 permite saber en cualquier momento cuánta leña se debe añadir para que el sistema de calefacción funcione de manera eficiente! Cuando se abre la puerta para añadir leña, el módulo de pellets deja de funcionar. ¡La caldera combinada realiza automáticamente y optimiza el cambio de combustible para que usted pueda ahorrar combustible y dinero!

Máximo calor en todo momento

El ajuste **Demanda** permite asegurarse de que la caldera de leña se encienda automáticamente en el momento que el sistema necesite calor. De esta manera, el ambiente y el agua se mantienen siempre a la temperatura seleccionada.

Calefacción altamente eficiente

Un **programa de tiempo** personalizado garantiza los máximos niveles de comodidad, especialmente para optimizar la eficiencia durante los periodos de ausencia. El KWB Comfort 4 se encarga del nivel de carga óptimo para el depósito de inercia, tanto en el modo de leña como en el de pellets.

KWB Combifire

Calefacción flexible y segura

La **calefacción de leña y de pellets KWB Combifire** *combina los sistemas de combustión de 2 tipos de combustible en un único sistema eficiente y optimizado con 1 intercambiador de calor común. Gracias a su rango de potencia de 18/28 kW, la KWB Combifire es la calefacción ideal para viviendas unifamiliares y plurifamiliares, así como para predios agrícolas.*

A++ con regulación

Llenado totalmente automático

del módulo de pellets con depósito de reserva opcional de 300 itros – icon aprox. 200 kg de volumen útil nos alcanza hasta 2 semanas!

Probado sistema de combustión de pellets

con quemador de alimentación inferior de fundición con plato de combustión de acero inoxidable.

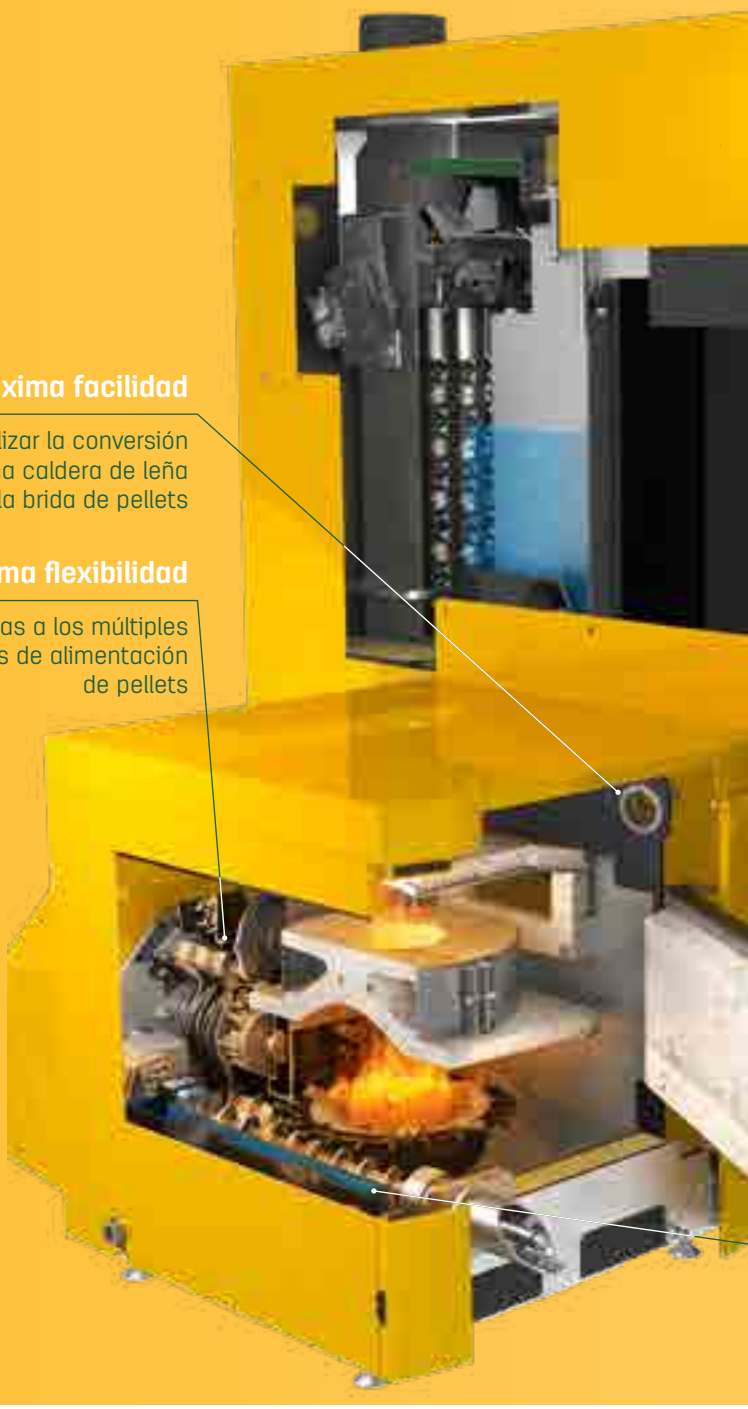

Consulte más información sobre la tecnología de combustión en
www.youtube.com/biomasseheizungen

Más eficiencia

gracias al quemador de pellets con camisa de agua

Gran confort

La limpieza automática del intercambiador de calor reduce al mínimo el mantenimiento necesario entre los intervalos de servicio.

Combustión limpia

El cambio entre leña y pellets se realiza de manera automática. 2 sistemas de combustión autónomos utilizan 1 intercambiador de calor común.

Soluciones individuales

Sistemas de alimentación KWB

para **KWB COMBIFIRE** *Operación con pelets*

Agitador de pellets Plus
con tornillo sinfín en codo

Tornillo transportador sinfín con
tornillo sinfín en codo

KWB Pellet Big Bag
con sinfín en codo

Agitador de pellets Plus
con alimentación neumática

Tornillo sinfín de alimentación
con alimentación neumática

KWB Pellet Big Bag
con alimentación neumática

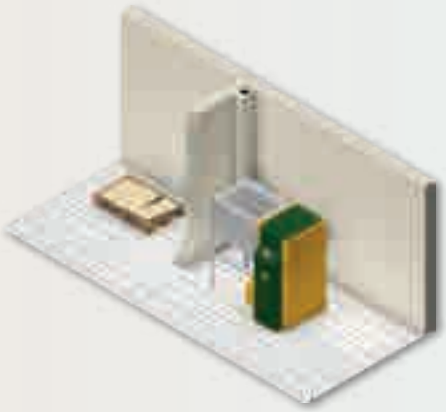

Depósito de reserva KWB
300 l

Sondas de extracción KWB
con alimentación neumática

KWB Pellet Box
con alimentación neumática

icono representaciones

Combustión limpia

clean EFFICIENCY – *TECNOLOGÍA*

La etiqueta cleanEfficiency señaliza los valores de emisiones más bajos, la más alta eficiencia y ahorro, así como la perfecta interacción de elementos constructivos y de regulación.

Valores de emisiones con carga nominal

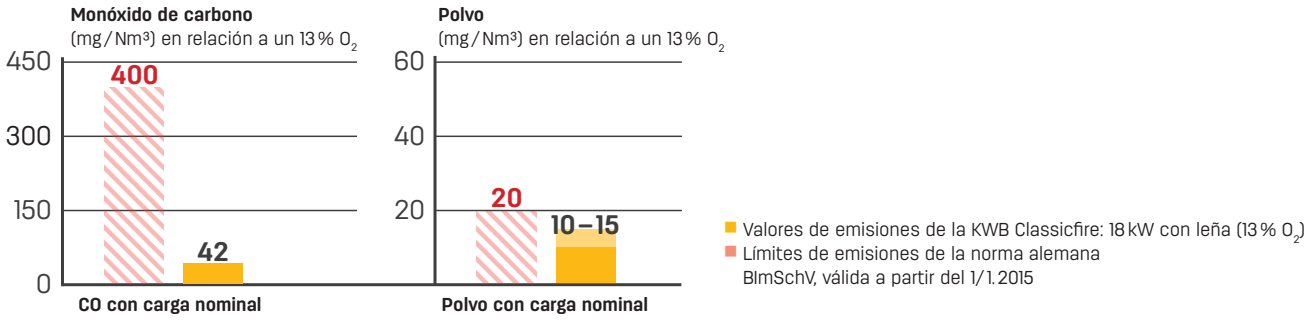

Más volumen de reserva, mayor confort
El uso de un sistema de acumulación KWB resulta necesario si se utiliza una caldera de leña en troncos.
Cuanto más volumen de capacidad tiene su acumulador de reserva, menos veces necesitará calentarla, aumentando así el confort en especial en el tiempo de transición.

Volumen de acumulador óptimo: 16 litros de depósito de inercia por litro de la cámara de llenado
Volumen de acumulador mínimo: 10 litros de depósito de inercia por litro de la cámara de llenado

Datos técnicos

CF1.5 S/GS | CF2 S/GS | 25.06.2018	Unidad	CF1.5 18	CF1.5 28	CF1.5 32	CF1.5 38	CF2 18	CF2 28
		Leña de madera / Pellets	Leña de madera / Pellets	Leña de madera / Pellets	Leña de madera / Pellets	Leña de madera / Pellets	Leña de madera / Pellets
Potencia nominal	kW	18,3/21,4	28,6/30,0	31,9/31,9	37,6/34,9	18,3/21,4	28,6/30,0
Carga parcial	kW	14,3/6,4	14,3/9,0	14,2/9,6	14,13/10,5	14,3/6,4	14,3/9,0
Rendimiento de la caldera a potencia nominal	%	93,4/93,0	92,4/92,0	>91/>91	91,8/91,4	93,4/93,0	92,4/92,0
Rendimiento de la caldera a carga parcial	%	93,0/90,9	93,0/91,0	>91/>91	93,0/91,0	93,0/90,9	93,0/91,0
Clase de caldera según EN 303-5:2012	–	5,0	5,0	5,0	5,0	5,0	5,0
EU Energylabel 813/2013	–	A+	A+	A+	A+	A+	A+
Circuito hidráulico							
Depósito de inercia necesario	–	✓	✓	✓	✓	✓	✓
Volumen mínimo utilizable del depósito de inercia	l	1500	1500	1500	1500	1800	1800
Volumen utilizable del depósito de inercia	l	1800	1800	1800	1800	2500	2500
Circuito de gas de humos (para calcular las dimensiones de la chimenea)							
Altura de conexión gas de humos	mm	1590	1590	1590	1590	1590	1590
Diámetro de conexión gas de humos	mm	150	150	150	150	150	150
Cámara de llenado							
Volumen de la cámara de llenado	l	160,8	160,8	160,8	160,8	183,8	183,8
Anchura de la puerta de llenado	mm	440	440	440	440	440	440
Altura de la puerta de llenado	mm	364	364	364	364	364	364
Instalación eléctrica							
Toma de corriente: CEE 3 polos 230 V_{AC}	–	50 Hz, 13 A	50 Hz, 13 A	50 Hz, 13 A	50 Hz, 13 A	50 Hz, 13 A	50 Hz, 13 A
Pesos							
Peso total	kg	722/855	722/855	722/855	722/855	719/852	719/852

Nota: Puede consultar los datos técnicos detallados en las páginas de producto del KWB Classicfire de nuestro sitio web.

Requiere poco espacio

für KWB Classicfire + KWB Combifire

KWB Classicfire

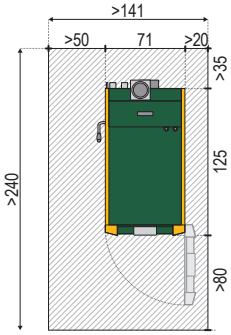

KWB Combifire con alimentación neumática

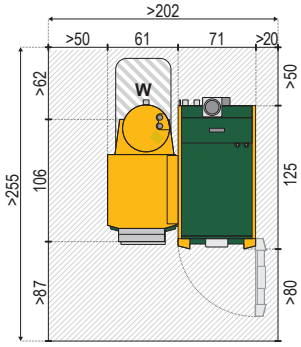

Valor orientativo:
Sala de caldera de 5,2 m²

KWB Combifire con tornillo sinfín en codo

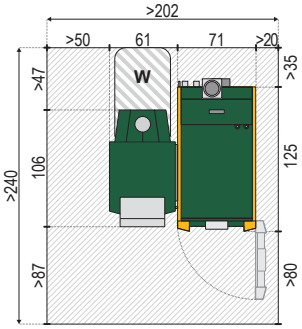

Valor orientativo:
Sala de caldera de 4,8 m²

KWB Combifire con depósito de reserva

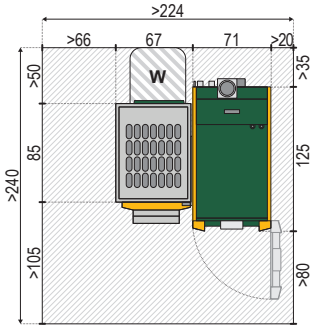

KWB Classicfire / KWB Combifire Versión estándar

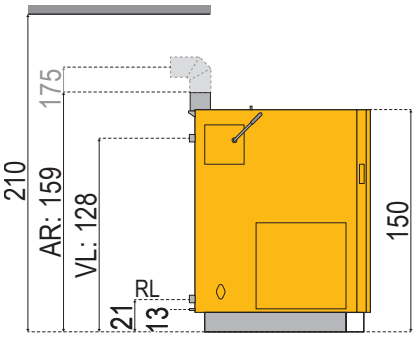

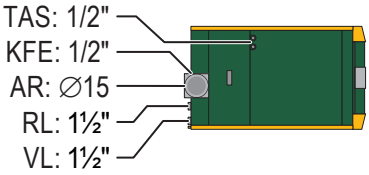

KWB Classicfire / KWB Combifire con conexión de salida de humos de 90° hacia atrás

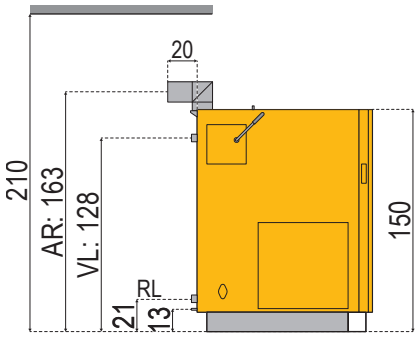

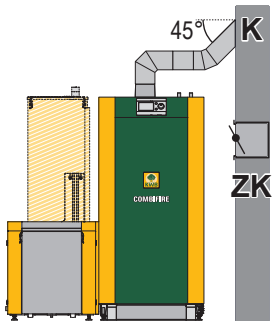

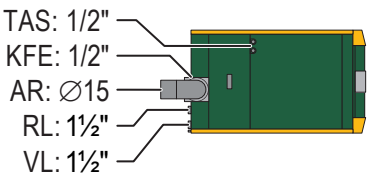

Leyenda

AR	Diámetro de conducto de humos ∅ 150 mm (codo de 0–90° disponible de forma opcional)
KFE	Llenado y vaciado ½"
P	Espacio necesario para el quemador de pellets incluyendo la área de mantenimiento

RL	Conexión de retorno 1½"
TAS	Válvula de descarga térmica de alimentación y salida ½"
VL	Conexión de impulsión 1½"

Escala 1:50 | Todos los datos en cm | Anchura x altura | Los valores referidos a las distancias son valores mínimos

Nota: puede consultar los datos técnicos detallados en las páginas de producto de la KWB Classicfire de nuestro sitio web (parte posterior).

Simplicidad en la concepción y la implementación

Sistema KWB modular y móvil

Todas las instalaciones de KWB pueden desmontarse en varios módulos para que nuestros productos puedan transportarse lo más fácilmente posible a las proximidades de la sala de caldera y puedan montarse incluso en espacios estrechos. Lo llamamos **Sistema KWB modular y móvil.**

Podrá planificar menos tiempo , ya que sus obreros ahorrarán tiempo en el transporte a la sala de caldera.

Coordinación de obras más fácil, porque sus obreros no necesitarán las caras herramientas de montaje.

Aprovechará sus espacios, ya que se reduce el peso de cada módulo y, a su vez, el riesgo de arañazos en su equipo.

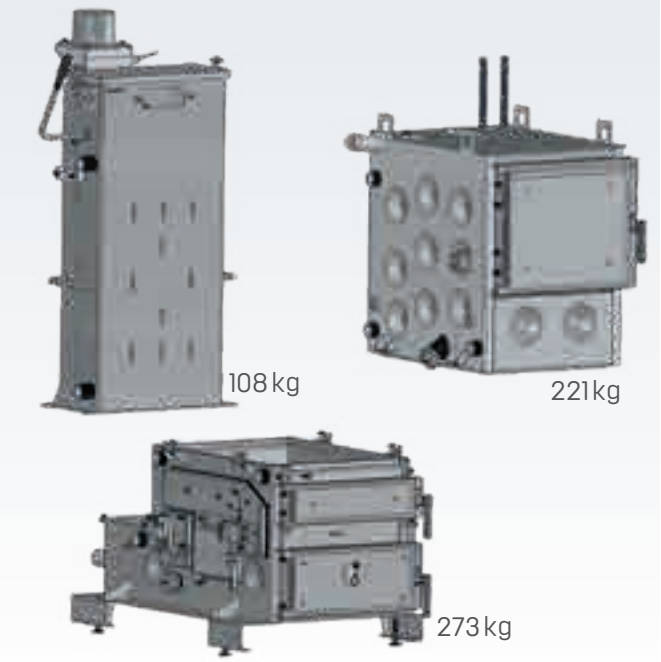

KWB Classicfire – Caldera desmontable en 3 partes

Socios de KWB

DISPONIBLES EN SUS PROXIMIDADES

Chile	**+56 9 82328252**	**www.kwb.es**	**kwb@wenergie.cl**
España	+34 902 26 30 30	www.kwb.es	saltoki@saltoki.es

SISTEMA KWB MODULAR Y MÓVIL

Todas las instalaciones de KWB pueden desmontarse en varios módulos para que nuestros productos puedan transportarse lo más fácilmente posible a las proximidades de la sala de caldera y puedan montarse incluso en espacios estrechos.

PI Classicfire CF2 2018 ES | Index 0
2018-05
Reservado el derecho a modificaciones, así como a errores de contenido e impresión.

21-2001979